## 逆变器　变频器 AC 滤波

| | |
|---|---|
| 外　　壳： | 铝外壳封装 |
| 工作温度： | - 40 ˚C 至 + 85 ˚C (Ths≤85℃) |
| 容量范围： | 3×13 至 3×200μF （± 5% , ± 10%） |
| 额定电压： | 450 至 1400 VAC |

使用时，必须确保：

- ☐ 连接线必须要有一定的弹性
- ☐ 电容器的电极上方要预留≥12mm 的扩展空间

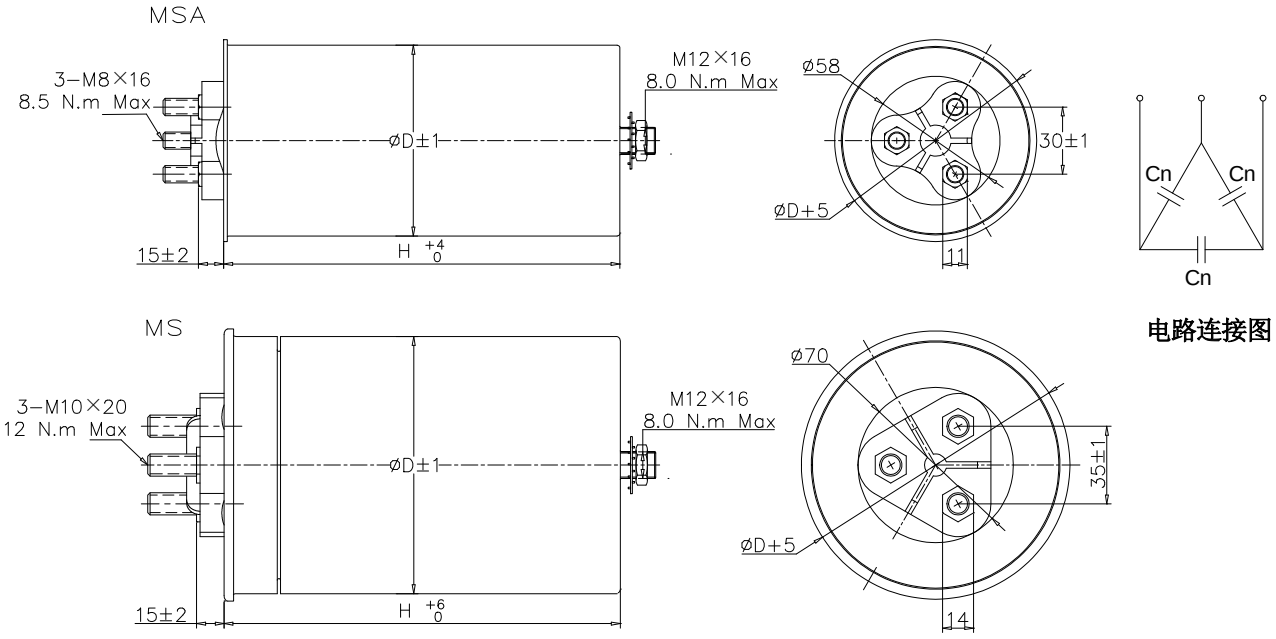


### 特性参数

| 订货代码 | 容量 (μF) | D (mm) | H (mm) | Ipeak (KA) | $I_{Max}$@45˚C @10KHz (A) | ESR@1.0KHz (mΩ) | Ls (nH) | Rth (k/w) | 重量 (kg) |
|---|---|---|---|---|---|---|---|---|---|
| Urms 450VAC，Un 640VAC | | | | | | | | | |
| SMB-450-3×50-MSA | 3×50 | 76 | 200 | 1.3 | 3×51 | 3×2.2 | ≤90 | 3.5 | 1.21 |
| SMB-450-3×60-MSA | 3×60 | 76 | 230 | 1.3 | 3×49 | 3×2.3 | ≤100 | 3.2 | 1.32 |
| SMB-450-3×68-MSA | 3×68 | 86 | 200 | 1.8 | 3×56 | 3×1.9 | ≤90 | 3.0 | 1.50 |
| SMB-450-3×80-MSA | 3×80 | 86 | 230 | 1.7 | 3×56 | 3×2.0 | ≤100 | 2.8 | 1.64 |
| SMB-450-3×125-MS | 3×125 | 116 | 200 | 3.2 | 3×67 | 3×2.0 | ≤150 | 2.2 | 2.88 |
| SMB-450-3×150-MS | 3×150 | 116 | 230 | 3.2 | 3×65 | 3×2.1 | ≤160 | 2.1 | 3.13 |
| SMB-450-3×200-MS | 3×200 | 136 | 230 | 4.2 | 3×74 | 3×1.9 | ≤160 | 1.8 | 4.19 |
| Urms 500VAC，Un 710VAC | | | | | | | | | |
| SMB-500-3×45-MSA | 3×45 | 76 | 200 | 1.2 | 3×50 | 3×2.3 | ≤90 | 3.5 | 1.21 |
| SMB-500-3×55-MSA | 3×55 | 76 | 230 | 1.2 | 3×48 | 3×2.4 | ≤100 | 3.2 | 1.34 |
| SMB-500-3×60-MSA | 3×60 | 86 | 200 | 1.6 | 3×56 | 3×2.0 | ≤90 | 3.0 | 1.50 |

## 特性参数

| 订货代码 | 容量 (μF) | D (mm) | H (mm) | Ipeak (KA) | $I_{Max}$@45°C @10KHz (A) | ESR@1.0KHz (mΩ) | Ls (nH) | Rth (k/w) | 重量 (kg) |
|---|---|---|---|---|---|---|---|---|---|
| SMB-500-3×75-MSA | 3×75 | 86 | 230 | 1.7 | 3×56 | 3×2.1 | ≤100 | 2.8 | 1.66 |
| SMB-500-3×110-MS | 3×110 | 116 | 200 | 3.0 | 3×66 | 3×2.0 | ≤150 | 2.2 | 2.80 |
| SMB-500-3×135-MS | 3×135 | 116 | 230 | 3.0 | 3×64 | 3×2.1 | ≤160 | 2.1 | 3.13 |
| SMB-500-3×190-MS | 3×190 | 136 | 230 | 4.2 | 3×74 | 3×1.9 | ≤160 | 1.8 | 4.18 |
| Urms 550VAC，Un 780VAC | | | | | | | | | |
| SMB-550-3×25-MSA | 3×25 | 76 | 200 | 1.9 | 3×56 | 3×2.3 | ≤90 | 3.5 | 1.18 |
| SMB-550-3×30-MSA | 3×30 | 76 | 230 | 1.8 | 3×56 | 3×2.4 | ≤100 | 3.2 | 1.31 |
| SMB-550-3×34-MSA | 3×34 | 86 | 200 | 2.5 | 3×56 | 3×2.0 | ≤90 | 3.0 | 1.45 |
| SMB-550-3×42-MSA | 3×42 | 86 | 230 | 2.5 | 3×56 | 3×2.0 | ≤100 | 2.8 | 1.62 |
| SMB-550-3×63-MS | 3×63 | 116 | 200 | 4.7 | 3×71 | 3×2.0 | ≤150 | 2.2 | 2.77 |
| SMB-550-3×78-MS | 3×78 | 116 | 230 | 4.6 | 3×69 | 3×2.1 | ≤160 | 2.1 | 3.09 |
| SMB-550-3×100-MS | 3×100 | 116 | 275 | 4.6 | 3×67 | 3×2.2 | ≤180 | 1.9 | 3.58 |
| SMB-550-3×110-MS | 3×110 | 136 | 230 | 6.5 | 3×78 | 3×1.9 | ≤160 | 1.8 | 4.12 |
| SMB-550-3×145-MS | 3×145 | 136 | 275 | 6.6 | 3×76 | 3×2.0 | ≤180 | 1.6 | 4.77 |
| Urms 690VAC，Un 980VAC | | | | | | | | | |
| SMB-690-3×18-MSA | 3×18 | 76 | 200 | 1.6 | 3×55 | 3×2.7 | ≤90 | 3.5 | 1.20 |
| SMB-690-3×22-MSA | 3×22 | 76 | 230 | 1.6 | 3×54 | 3×2.7 | ≤100 | 3.2 | 1.31 |
| SMB-690-3×24-MSA | 3×24 | 86 | 200 | 2.2 | 3×56 | 3×2.3 | ≤90 | 3.0 | 1.48 |
| SMB-690-3×30-MSA | 3×30 | 86 | 230 | 2.2 | 3×56 | 3×2.3 | ≤100 | 2.8 | 1.65 |
| SMB-690-3×54-MS | 3×54 | 116 | 230 | 3.9 | 3×67 | 3×2.2 | ≤160 | 2.1 | 3.10 |
| SMB-690-3×71-MS | 3×71 | 116 | 275 | 3.9 | 3×66 | 3×2.3 | ≤180 | 1.9 | 3.58 |
| SMB-690-3×78-MS | 3×78 | 136 | 230 | 5.6 | 3×76 | 3×2.0 | ≤160 | 1.8 | 4.13 |
| SMB-690-3×102-MS | 3×102 | 136 | 275 | 5.6 | 3×74 | 3×2.1 | ≤180 | 1.6 | 4.78 |
| Urms 850VAC，Un 1200VAC | | | | | | | | | |
| SMB-850-3×13-MSA | 3×13 | 76 | 200 | 1.4 | 3×52 | 3×3.3 | ≤90 | 3.5 | 1.18 |
| SMB-850-3×16-MSA | 3×16 | 76 | 230 | 1.4 | 3×50 | 3×3.2 | ≤100 | 3.2 | 1.32 |
| SMB-850-3×22-MSA | 3×22 | 86 | 230 | 1.9 | 3×56 | 3×2.6 | ≤100 | 2.8 | 1.65 |
| SMB-850-3×32-MS | 3×32 | 116 | 200 | 3.4 | 3×67 | 3×2.4 | ≤150 | 2.2 | 2.78 |
| SMB-850-3×40-MS | 3×40 | 116 | 230 | 3.4 | 3×66 | 3×2.4 | ≤160 | 2.1 | 3.10 |
| SMB-850-3×52-MS | 3×52 | 116 | 275 | 3.4 | 3×64 | 3×2.5 | ≤180 | 1.9 | 3.59 |
| SMB-850-3×55.7-MS | 3×55.7 | 136 | 230 | 4.7 | 3×75 | 3×2.2 | ≤160 | 1.8 | 4.14 |
| SMB-850-3×75-MS | 3×75 | 136 | 275 | 4.9 | 3×73 | 3×2.2 | ≤180 | 1.6 | 4.79 |
| Urms 1400VAC，Un 1980VAC | | | | | | | | | |
| SMB-1400-3×15-MS | 3×15 | 116 | 275 | 3.8 | 3×64 | 3×3.4 | ≤180 | 1.9 | 3.59 |
| SMB-1400-3×22-MS | 3×22 | 136 | 275 | 5.5 | 3×73 | 3×2.8 | ≤180 | 1.6 | 4.79 |